Права връзка
Straight connection

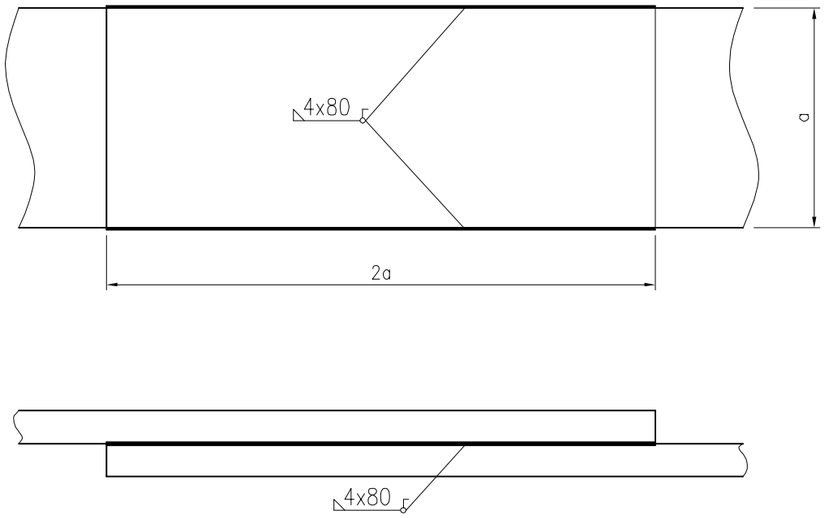

Ъглова Т-образна връзка
T-shape connection

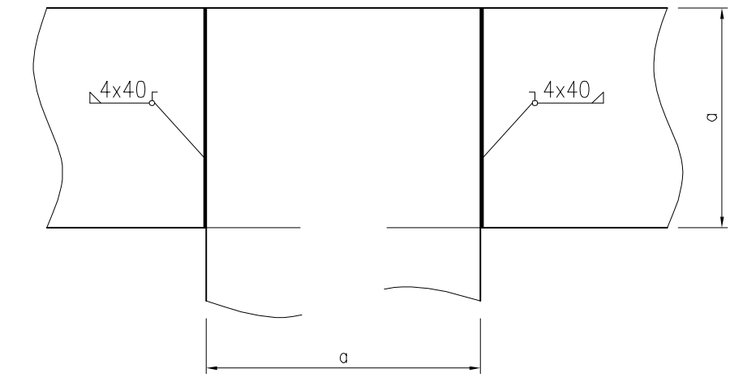

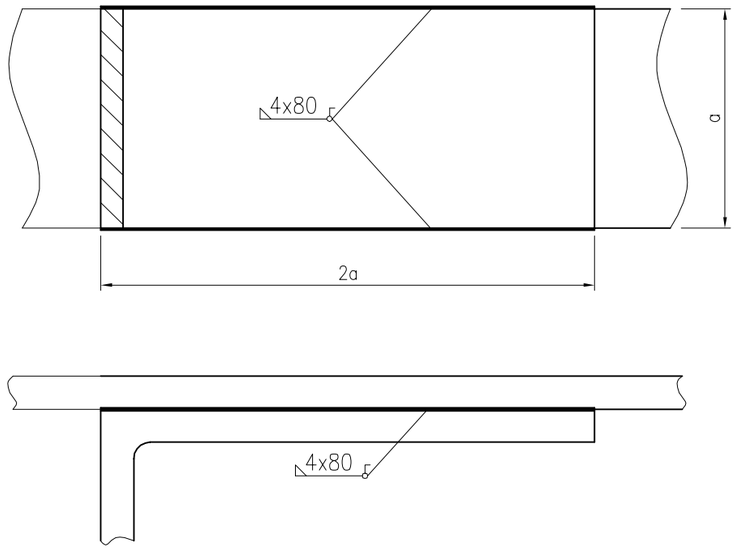

Кръстова връзка
Cross connection

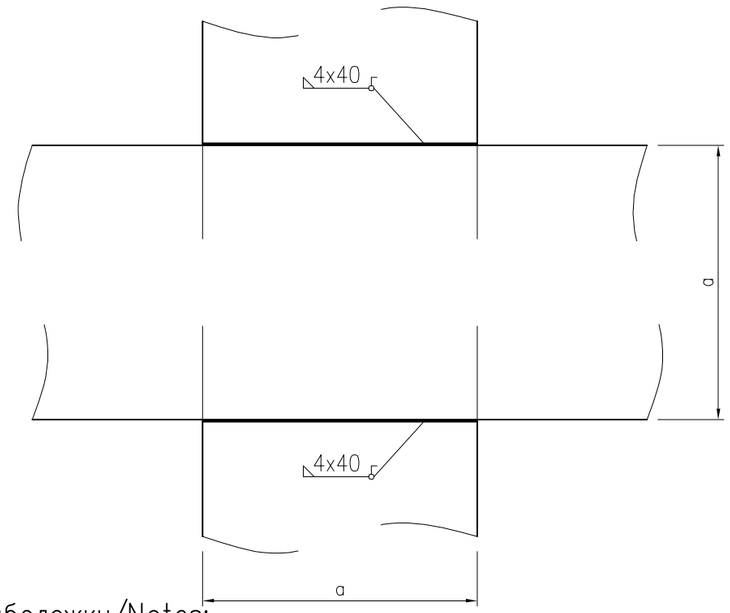

Забележки/Notes:

1. Катетът и дължината на посочената заварка са за стоманена шина 40x4 mm
   Leg and lenght of shown welds is for steel bar 40x4 mm
2. След заваряване контактните връзки да се асфалтират
   After welding the contact links to be asphalted

EL-TEST					Договор No.: Contract No.: 4028/2012	Обект: Подстанция 110/20kV "Лаута", гр.Пловдив Object: Substation 110/20kV "Lauta", Plovdiv	
Клиент: "ЕВН България Електроразпределение" ЕАД Customer: EVN Bulgaria					Checked: –	Подобект: Ново изводно поле в ОРУ 110 kV Subobject: New outgoing feeder 110 kV	
Ръководител проект: – Project Manager: –			Раздел: Section: A1		Том: Part: 1		
				Date	10.01.2013	Заземителна инсталация. Свързване на заземителни шини чрез заварка Earthing installation. Earthing bars connection by welding	No. 005. 03
				Drawn	Седмаков		
				Designer	Седмаков		
				Approved	Todorova		
				Формат: Format:	A3		
E	Сменен тип на измервателните тр-ри от дата 30.10.2015	03.11.2015	ILchev	Фаза: Phase:	Работен проект Detailed design	Част: Part: Първична комутация Primary connection	Sheet 3 4
E	Changed type of measuring transformers from date 30.10.2015	03.11.2015	ILchev				
Ред. Rev.	Забележка Remarks	Дата Date	Име Name	Мащаб: Scale:	1:10	Име на файла: Filename: 463A 01W 005 03 3 – E	

DT: 20151119\1410-2 | \\server_21-46 Projects\46project\463\01\01W\Revision E\463A 01W 005 03 3 – E.dwg